2010年3月16日和17日，Intergraph公司在北京和上海举办了两场题为《Intergraph Smart Engineering》的研讨会。参加智能工程研讨会的代表分别来自中石化上海、宁波工程公司，上海电气，上海核工院，胜利工程设计公司，华东、西南电力设计院，外高桥、上海船厂，Technip，Flour，中国石化工程建设公司、国际工程公司，海洋石油工程公司设计公司，寰球，天辰，中石油管道工程有限公司，清华大学核研院，中核能源科技有限公司，京鼎等国内著名工程公司和设计院。

研讨会上，Intergraph公司的专家介绍了，以数据为核心，按规则驱动，各专业相关的工艺、仪表、电气集成一体化智能工程设计系统的最新进展，并首次在国内展示了Intergraph于2009年底，在德国收购的电气设计软件Sigraph.CAE。

研讨会中，Intergraph的工程师为与会代表们按图一的流程演示了智能工程设计的一个典型过程；借以说明智能工程设计是如何帮助我们高效、准确应对工程设计过程的变化，保证交付的产品与最新的设计成果高度一致，缩短工期、降低设计费用。

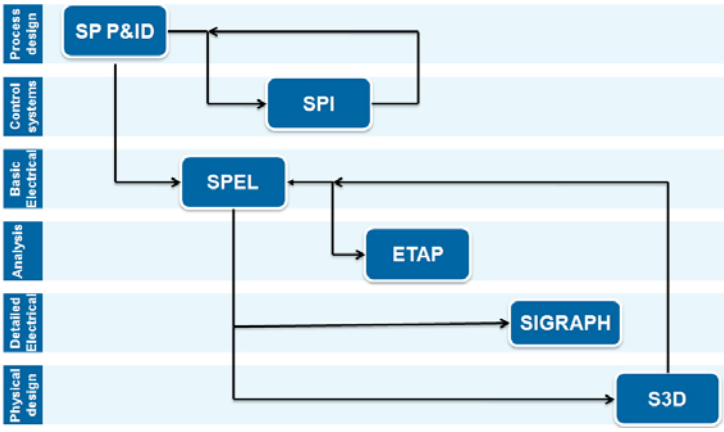

图一

从技术层面上讲Sigraph.CAE是一个非常先进的软件，从工程角度讲也已经在国际被广泛认可。Sigraph.CAE加入Intergraph SmartPlant系列后将大大增强这一体系的功能和完整性，尤其是SmartPlant Electrical。第一期，Intergraph将初步实现Sigraph.CAE与Intergraph产品系列的整合，见图二。研讨会上，Intergraph还介绍了智能工程设计中长期工艺、仪表、电气整和发展规划。

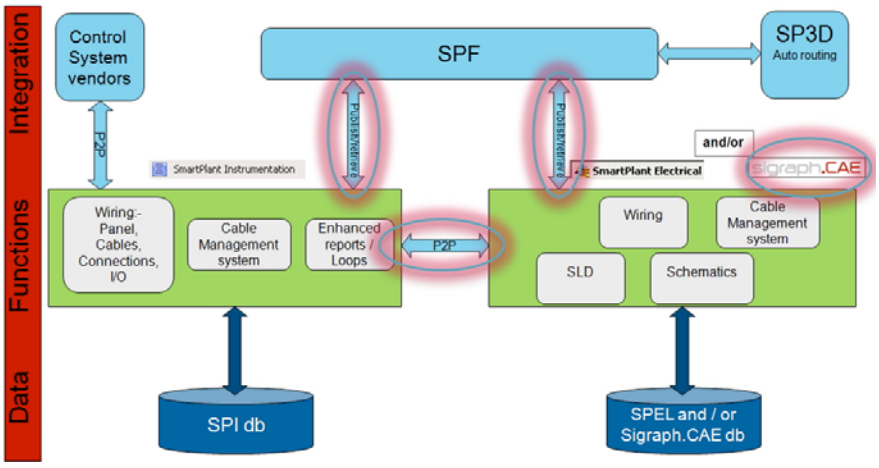

研讨会上，Intergraph的专家回答了与会代表的一系列问题，与会代表向Intergraph提出了许多宝贵的产品研发建议。

图二